ENGO



E901-WIFI

Fără fir, Termostat Internet, Wi-Fi

- Are un afișaj clar și un panou cu funcții glisante.
- Funcționează cu Wi-Fi - nu este necesar un “”internet gateway””.
- Este ușor de instalat și convenabil de programat. (Aplicația ENGO Smart)
- Programare în diferite moduri, în funcție de nevoile individuale ale utilizatorului
- Vine cu un suport care permite plasarea controlerului pe un raft
- Control vocal prin Alexa/Google Home

E901WIFI

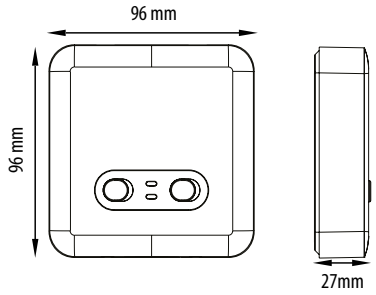

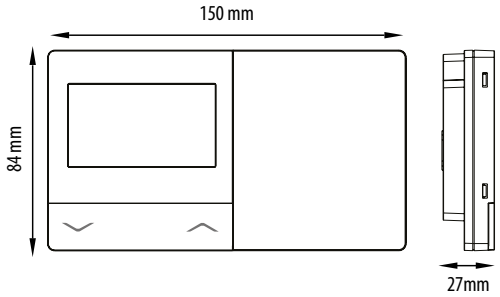

DATE TEHNICE

Alimentarea controlerului	2 baterii AAA
Alimentarea receptorului	230V AC 50Hz
Sarcina maximă a receptorului	16 (5) A
Semnalul de ieșire al receptorului	relee NO/COM fără tensiune
Raza de control a temperaturii	5°C - 35°C
Precizia afișării temperaturii	0.5°C
Algoritm de control	TPI sau Histerezis (+/- 0.2°C sau +/- 2°C)
Comunicare	fără fir, 868 MHz și WiFi 2.4GHz
Dimensiuni [mm]	transmițător 150 x 84 x 22, receptor 96 x 96 x 27

DIAGRAMA DE CONECTARE

a) Scheme de conectare la sursa de căldură

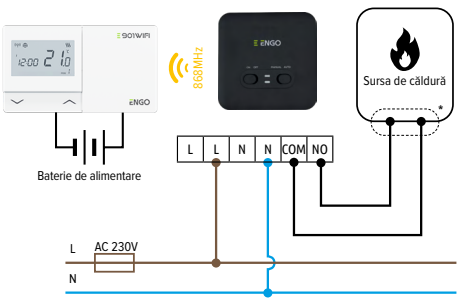

b) Diagrame de conectare pentru actuator

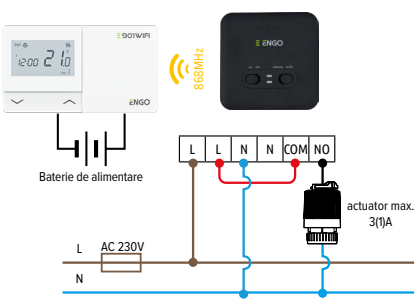

c) Scheme de conectare pentru pompa de circulație

